FRIGOBAR 47 LTS. NEGRO - HS-65LN - MAIGAS

$129.990 IVA Incluido

CARACTERISTICAS

– Carga frontal de los productos
– Controlador de temperatura manual
– Puerta con bisagra reforzada
– Sistema de deshielo manual
– Rango de temperatura de 0°C a 10°C
– Refrigerante R134a / No daña la capa de ozono, ODP = 0., refrigerante natural reduce el consumo energético de los sistemas de refrigeración en comparación con los refrigerantes convencionales.
– 1 repisa de vidrio templado.
– Condiciones ambientales recomendadas de uso, hasta 28°C y no en intemperie
– Puerta de cierre magnético.

SKU: 18686

GALERÍA DE IMÁGENES

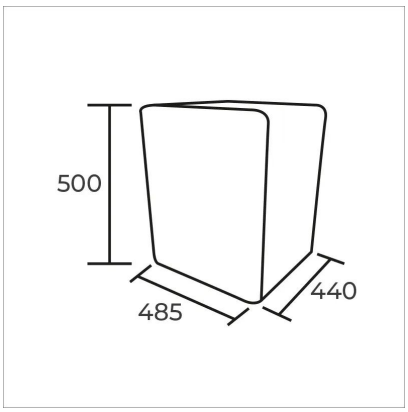

DESCRIPCIÓN DEL PRODUCTO

Especificaciones

CODIGO: HS-65LN

MAIGAS nos presenta todo un estilo retro con sus nuevos “Frigobar“ de la línea MAIGAS Home, todo el diseño y estilo para tu bar o el rincón que más te agrade, un vintage inconfundible, de una alta calidad con tecnología de última generación, de fácil instalación y ubicación en el hogar.

Especificaciones Técnicas

- Volumen bruto total (Lts.) 47
- Potencia (W) 70
- Voltaje de potencia (V) 220
- Frecuencia nominal (Hz) 50
- Refrigerante R600a, 12g
- Temperatura (ºC) 0 a 10
- Consumo de energía 0,294 kWh/24h
- Corriente nominal (A) 0,5
- Clase climática ST

Dimensiones

- Producto (mm)
- 485x440x500
- Embalaje (mm)
- 510x460x530
- Peso neto (kg)
- 14,3
- Peso bruto (kg)
- 15,6