BATIDORA NEGRA LORENZZA 4 LITROS - SC-232N - MAIGAS

$69.990 IVA Incluido

Nuestra nueva línea de batidoras Maigas Home, un producto de la más alta calidad que ayudará a complementar la cocina de nuestro hogar. La batidora Lorenzza, cuenta con un motor de larga duración con potencia de 800W, 6 velocidades, Panel digital de control, función pulso y bowl con capacidad de 4 litros para que puedas hacer increíbles mezclas y masas para tus recetas favoritas.

1. Botón de liberación
2. Perilla de control de velocidad
3. Brazo giratorio
4. Caja de motor
5. Almohadilla de soporte

SKU: 18691

GALERÍA DE IMÁGENES

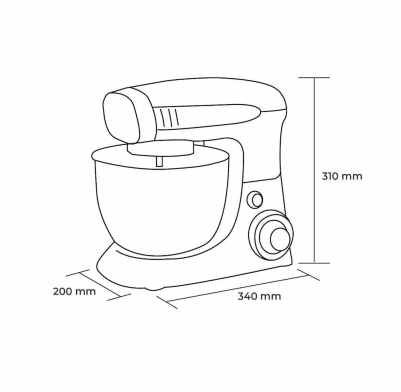

DESCRIPCIÓN DEL PRODUCTO

CODIGO: SC-232N (Negro) Volumen / Capacidad

Volumen bruto total (Lts) 4

Especificaciones

- Potencia 800W
- Voltaje de potencia 220V / 50Hz

Característica general

- Velocidades 6
- Ventosas antideslizante 4
- Garfio o amasador Si
- Batidor o paleta de incorporación Si
- Batidor de varilla o globo Si
- Espátula o mezquino Si

Dimensiones

- Producto (mm)
- Ancho 220
- Profundidad 340
- Alto 310
- Embalaje (mm)
- Ancho 360
- Profundidad 250
- Alto 345
- Peso Bruto (kg) 4